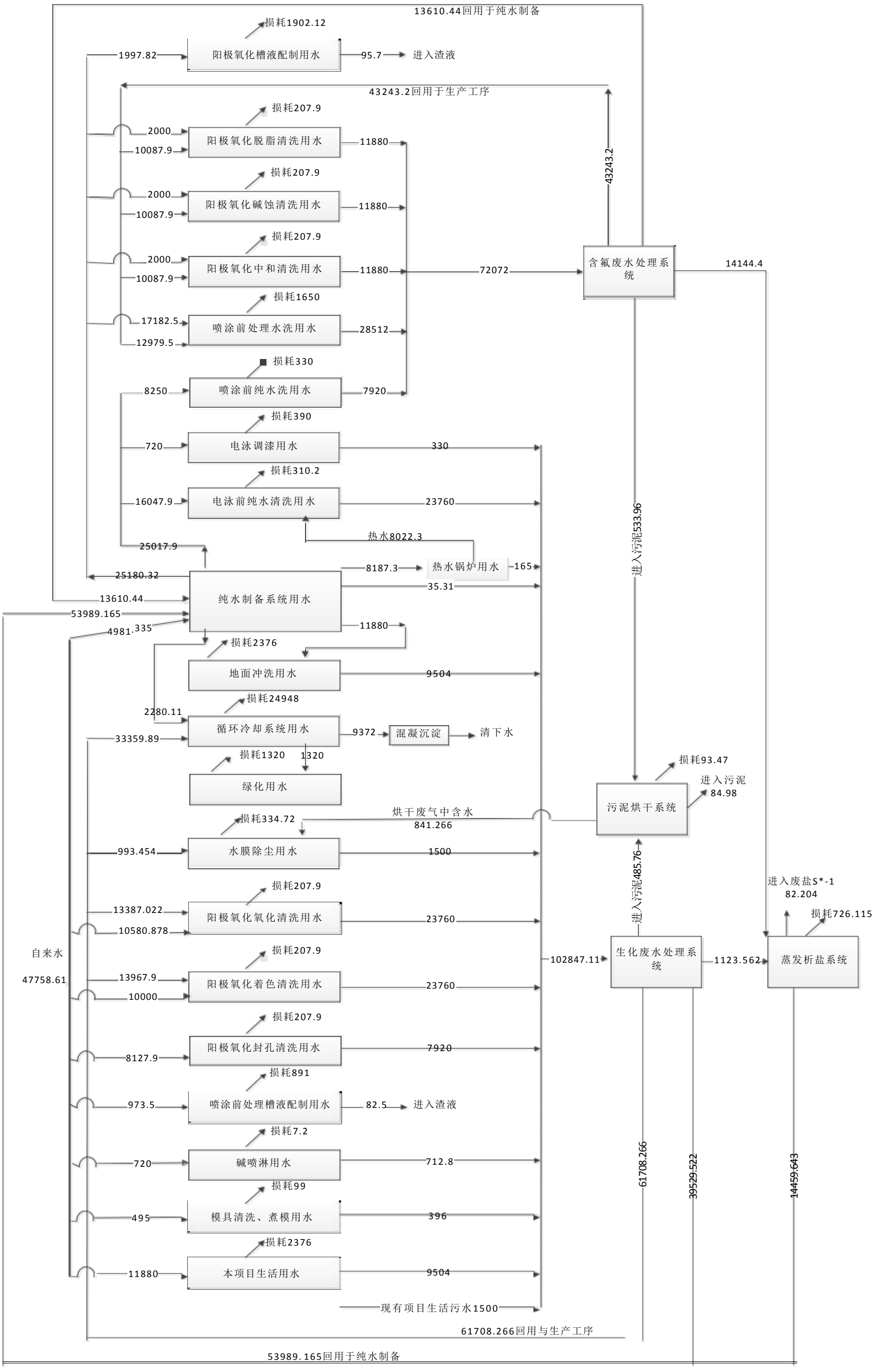江苏库纳新能源股份有限公司水平衡图